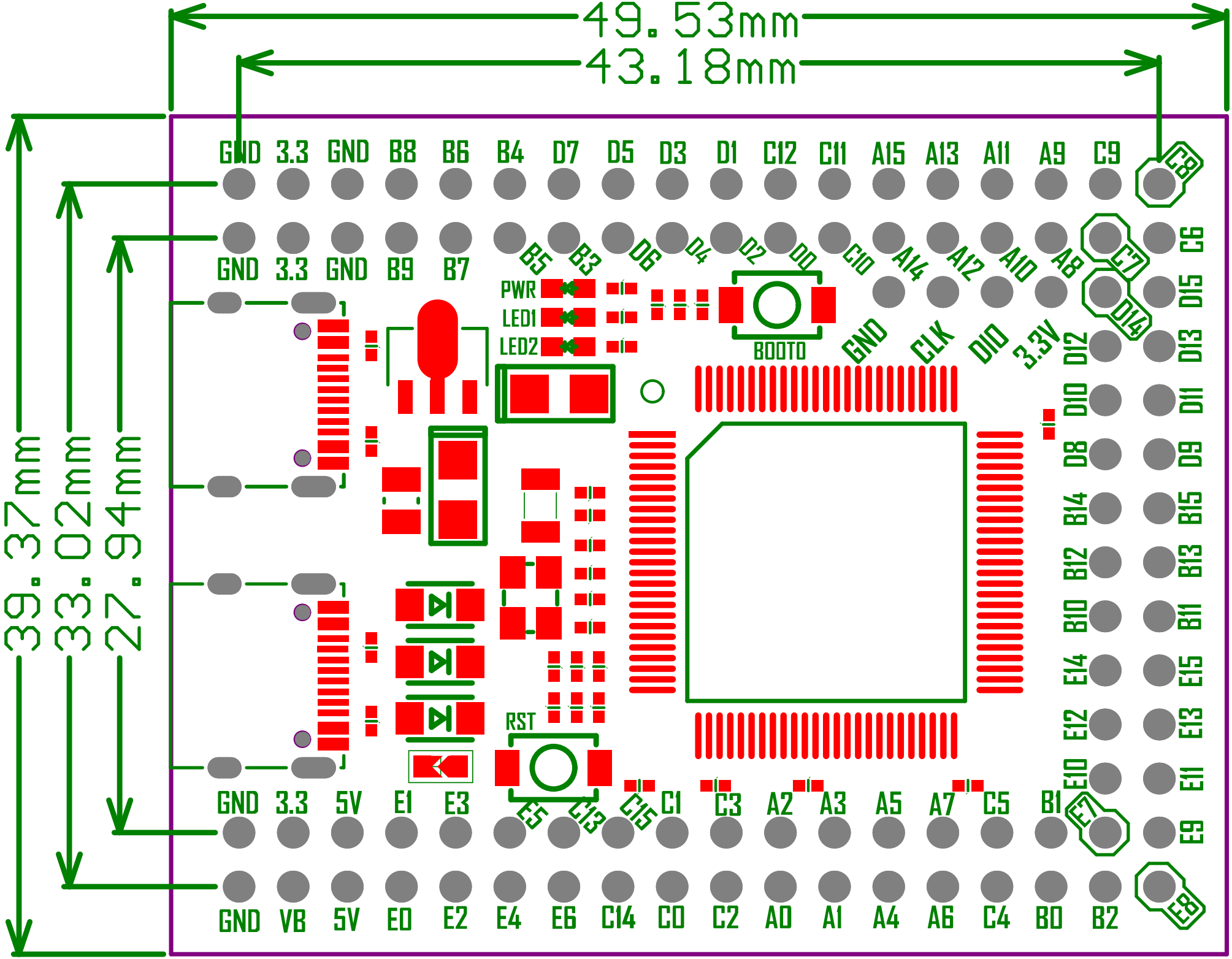
49.53mm
43.18mm
39.37mm
33.02mm
27.94mm
GND 3.3 GND B8 B6 B4 D7 D5 D3 D1 C12 C11 A15 A13 A11 A9 C9
GND 3.3 GND B9 B7 B5 B3 D6 D4 D2 D0 C10 A14 A12 A10 A8 C6
PWR
LED1
LED2
BOOT0
GND CLK DIO 3.3V
RST
GND 3.3 5V E1 E3 E5 C13 C15 C1 C3 A2 A3 A5 A7 C5 B1 E9
GND VB 5V E0 E2 E4 E6 C14 C0 C2 A0 A1 A4 A6 C4 B0 B2
C8 C7 D14 D15 D13 D12 D11 D10 D9 D8 B14 B15 B13 B12 B11 B10 E14 E15 E13 E12 E11 E10 E7 E8