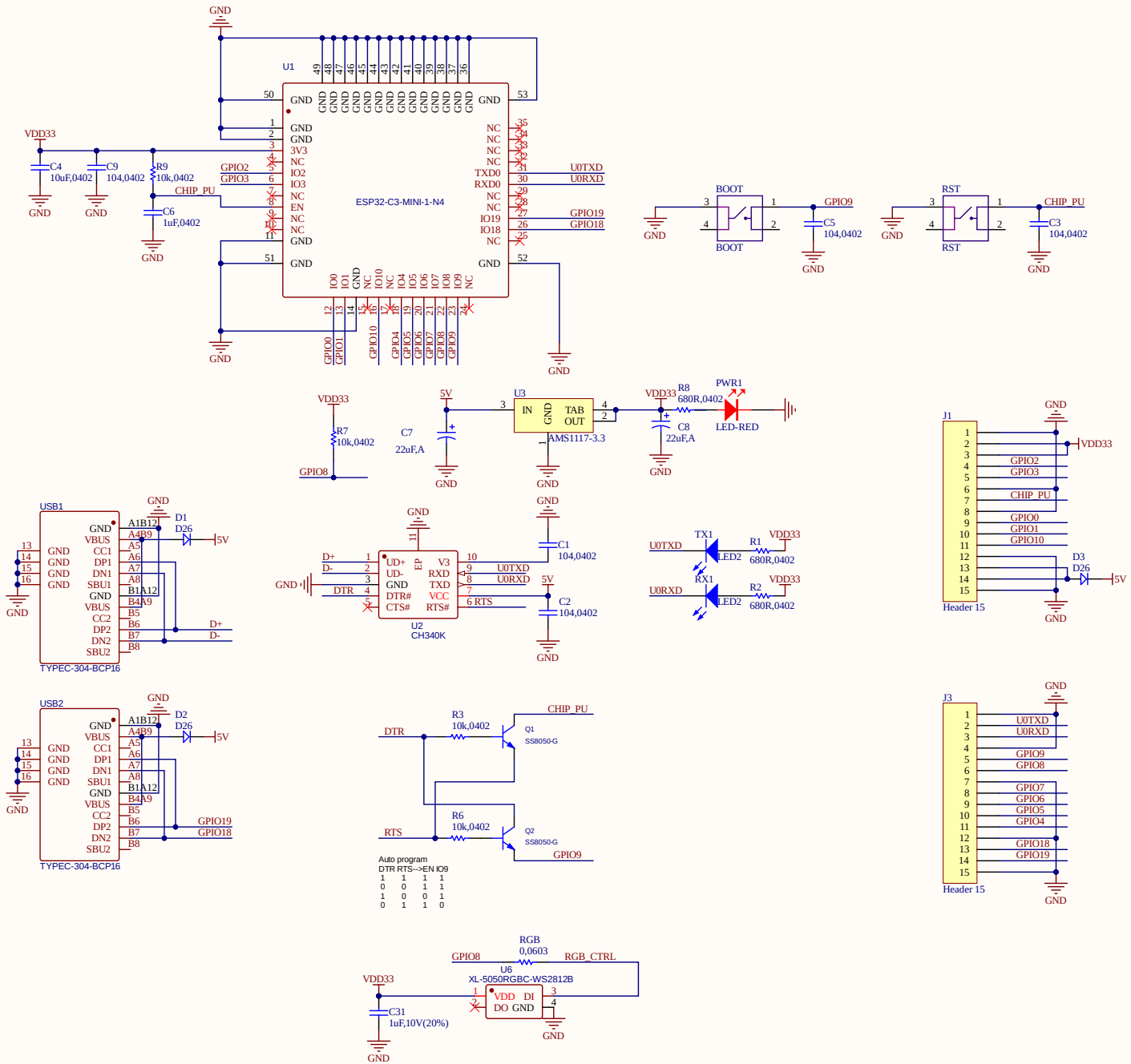

Title	*YD-ESP32-C3-COREBOARD*		
Size: A3	Number: *	Revision: *	
Date: 2021/11/26	Time: 11:34:15	Sheet * of *	
File: E:\2020年硬件工程\20211027-A-ESP32-C3模块\PCB\ESP32.SchDoc			

源地® 工作室
VCC-GND® studio
VCC-GND.COM